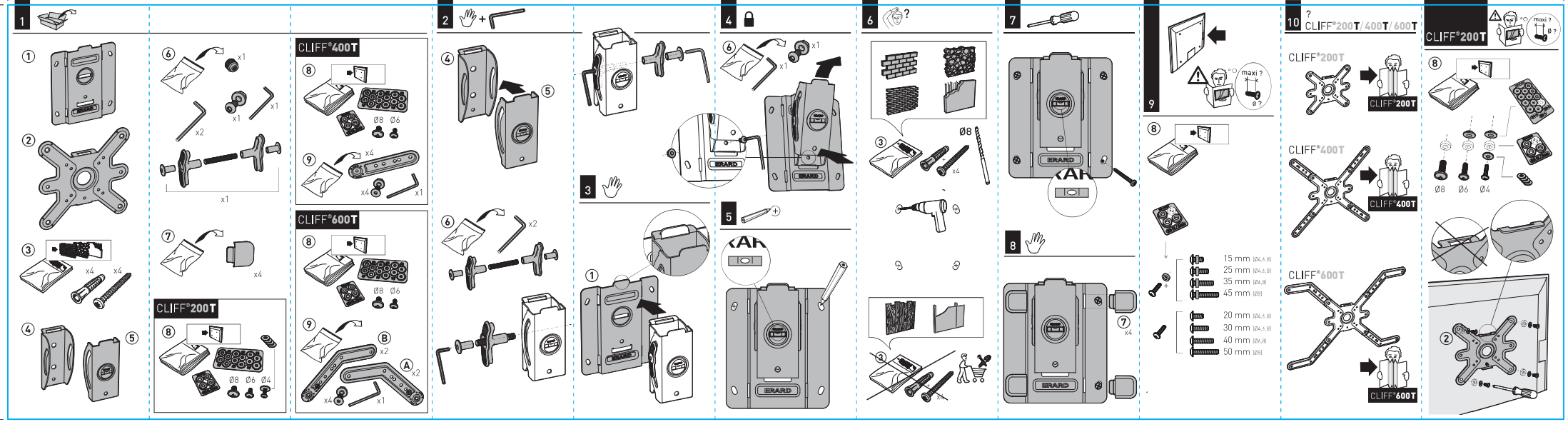
1
2
3
4
5
6
7
8
9
10
CLIFF®200T
CLIFF®400T
CLIFF®600T
x1
x2
x4
Ø8 Ø6 Ø4
Ø8 Ø6
A
B
maxi ?
ø ?
15 mm (Ø4,6,8)
25 mm (Ø4,6,8)
35 mm (Ø4,8)
45 mm (Ø8)
20 mm (Ø4,6,8)
30 mm (Ø4,6,8)
40 mm (Ø6,8)
50 mm (Ø8)
ERARD

CLIFF®400T

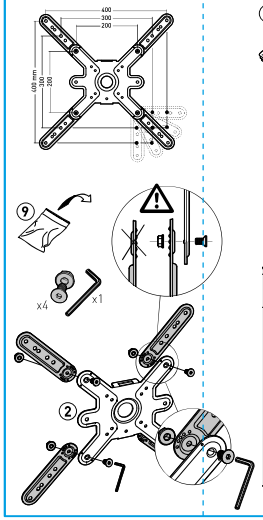

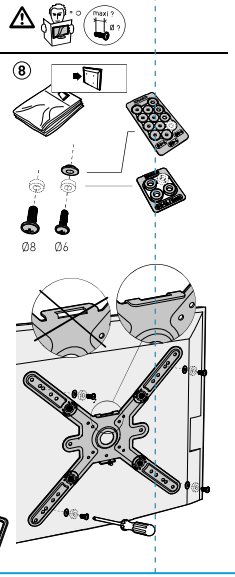

CLIFF®600T

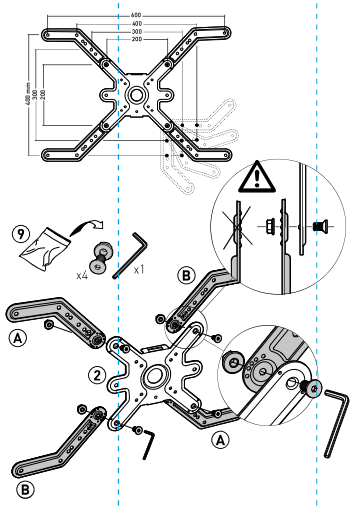

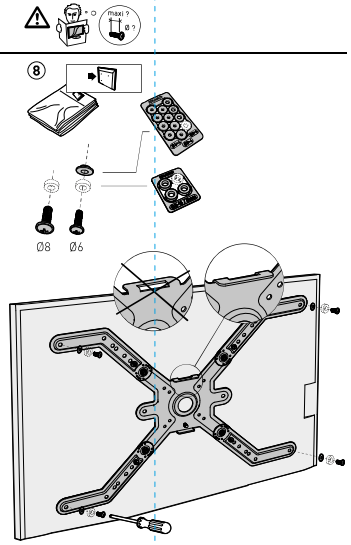

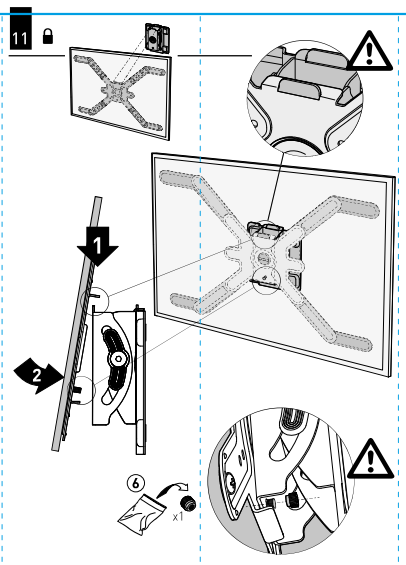

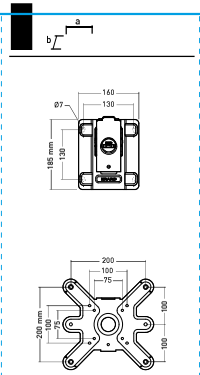

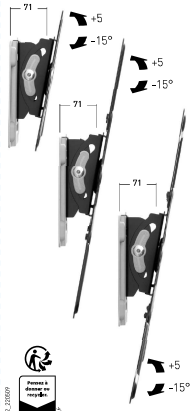

Vous avez des questions ?
Vous avez besoin de conseils ?

N°Vert 0 800 40 40 60
APPEL GRATUIT DEPUIS UN POSTE FIXE

international : +33 4 72 46 16 26

Fabriqué en France - Made in France

www.erard.com

6420205_LIFT200_m3_v2.2_2205FF

CLIFF®200T/400T/600T

SUPPORT MURAL INCLINABLE POUR ECRAN PLAT

TILTING WALL MOUNT FOR FLAT SCREEN

v 2.2

M
19"-43"
48-109 cm
30 KG
TEST EUROLAB 10140
TEST SOLAR 10140
REF : 043220

L
30"-65"
76-165 cm
30 KG
TEST EUROLAB 10140
TEST SOLAR 10140
REF : 043240

XL
40"-85"
101-215 cm
30 KG
TEST EUROLAB 10140
TEST SOLAR 10140
REF : 043260

ERARD®